I.S.S.A. Autogru s.r.l.
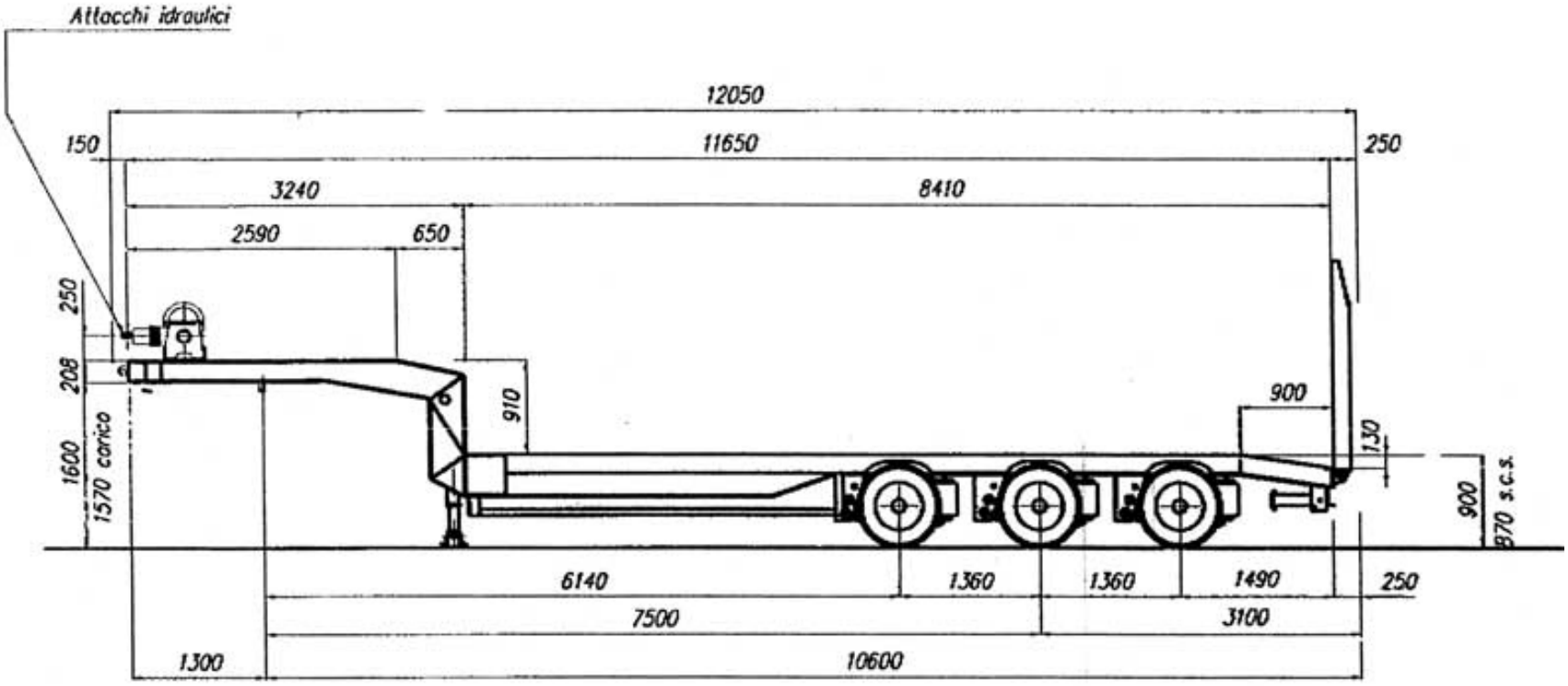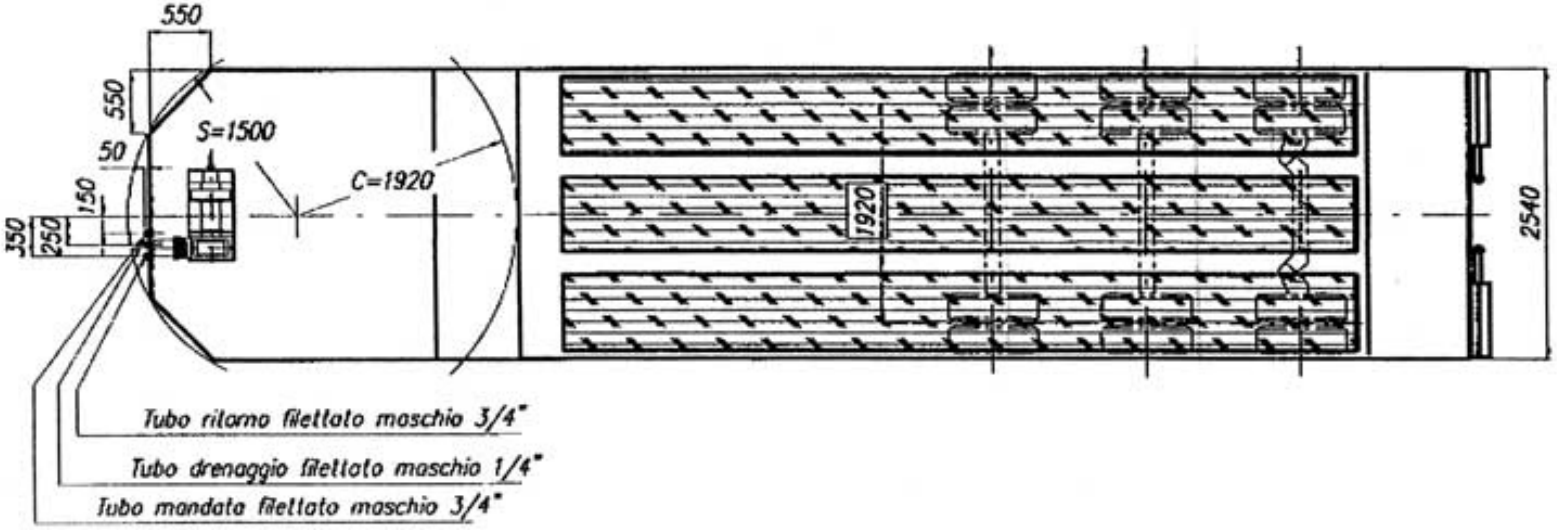
AUTOCARRO MAN F2000